1101437

KIT RESISTENZA DRB81 (8KW)

Data: 25-09-2025

Dati tecnici

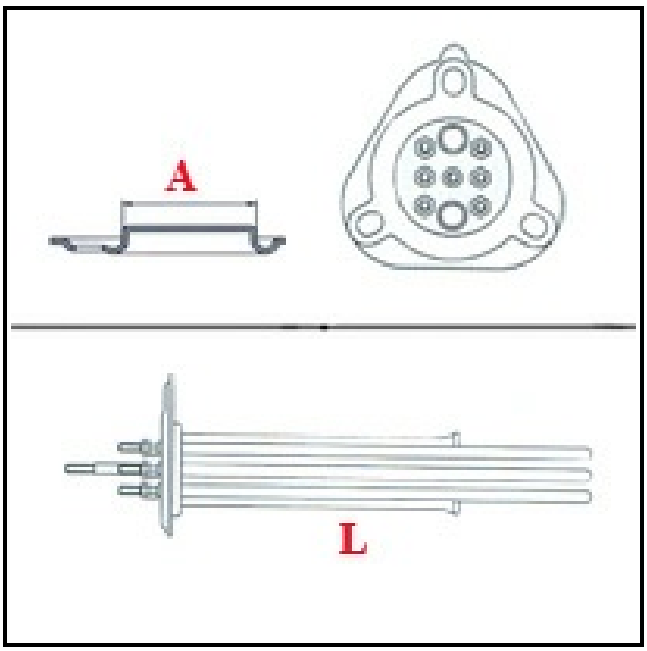

LUNGHEZZA MM	L=375mm
NR ELEMENTI	ELEMENTI/ELEMENTS=3
FLANGIA TRIANGOLARE	TRIANGOLARE/TRIANGULAR FLANGE=57mm
DIAMETRO mm	A=57mm
KILOWATT KW	KW=8
WATT	WATT=8000
TRIFASE	TRIFASE/THREEPHASE
NUMERO POLI	POLI/POLES=6
FORI NUMERO	FORI/HOLES=3
GUARNIZIONE	2101033
RESISTENZE PER IMMERSIONE	IMMERISONE/IMMERSION

Codici produttore

ELETTROBAR EUROTEC SRL
MBM- EUROTEC SRL -