S&P SPARE PARTS
C.so Sempione 238/5
Busto Arsizio (VA)
Tel: 0331 324 053 - Fax: 0331 671 063
http://www.sep-spareparts.com/

16/05/2024

3111236

TROPPOPIENO EDI 2° H=554

Data: 16-05-2024

ORIGINAL OSP SPARE PARTS

Dati tecnici

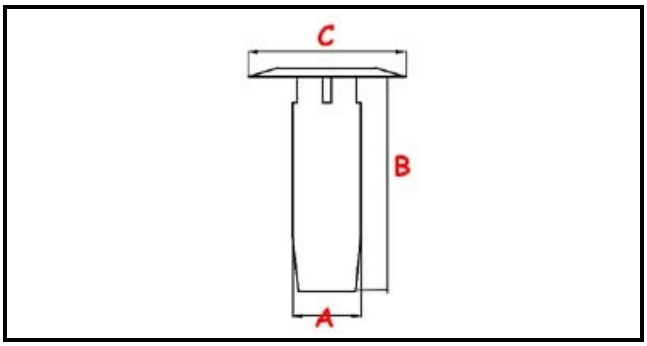

ALTEZZA MM	B=545mm
GUARNIZIONE	2102106
MATERIALE	INOX
DIAMETRO SUPERIORE	C=35mm
DIAMETRO INFERIORE	A=37mm

Codici produttore

HOONVED - ALI GROUP SRL A SOCIO UNICO