S&P SPARE PARTS
C.so Sempione 238/5
Busto Arsizio (VA)
Tel: 0331 324 053 - Fax: 0331 671 063
http://www.sep-spareparts.com/

02/06/2024

3111127

TROPPO PIENO X5

Data: 02-06-2024

ORIGINAL OSP SPARE PARTS

Dati tecnici

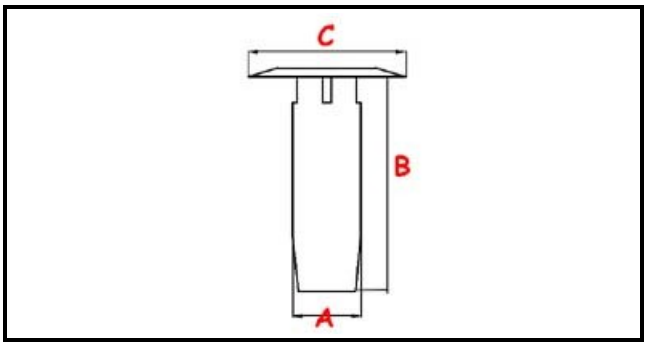

ALTEZZA MM	B=190mm
MATERIALE	PLASTICA/PLASTIC
DIAMETRO SUPERIORE	C=100mm
DIAMETRO INFERIORE	A=32mm

Codici produttore

ELETTROBAR EUROTEC SRL