S&P SPARE PARTS
C.so Sempione 238/5
Busto Arsizio (VA)
Tel: 0331 324 053 - Fax: 0331 671 063
http://www.sep-spareparts.com/

19/05/2024

3111041

TROPPO PIENO 43-48 HOONVED

Data: 19-05-2024

ORIGINAL OSP SPARE PARTS

Dati tecnici

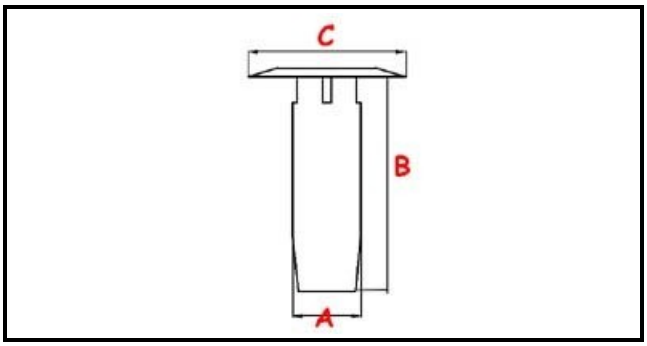

ALTEZZA MM	B=100mm
GUARNIZIONE	2101465
MATERIALE	PLASTICA/PLASTIC
DIAMETRO SUPERIORE	C=69mm
DIAMETRO INFERIORE	A=27mm

Codici produttore

HOONVED - ALI GROUP SRL A SOCIO UNICO
HOONVED - ALI GROUP SRL A SOCIO UNICO