S&P SPARE PARTS
C.so Sempione 238/5
Busto Arsizio (VA)
Tel: 0331 324 053 - Fax: 0331 671 063
http://www.sep-spareparts.com/

18/05/2024

3111028

TROPPO PIENO CAPOTTA PPL IME

Data: 18-05-2024

ORIGINAL OSP SPARE PARTS

Dati tecnici

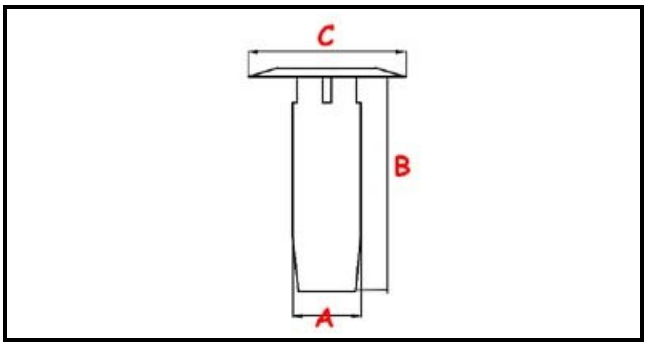

ALTEZZA MM	B=190mm
MATERIALE	PLASTICA/PLASTIC
DIAMETRO SUPERIORE	C=43mm
DIAMETRO INFERIORE	A=35mm

Codici produttore

SIMONELLI GROUP SPA
OMNIWASH SRL - SOCIETA' A SOCIO UNICO
OMNIWASH SRL - SOCIETA' A SOCIO UNICO