S&P SPARE PARTS
C.so Sempione 238/5
Busto Arsizio (VA)
Tel: 0331 324 053 - Fax: 0331 671 063
http://www.sep-spareparts.com/

29/04/2024

1106012

TERMOSTATO FISSO 50° MONOFASE SENSORE Ø 17X48 mm CAPILLARE 600mm

Data: 29-04-2024

Dati tecnici

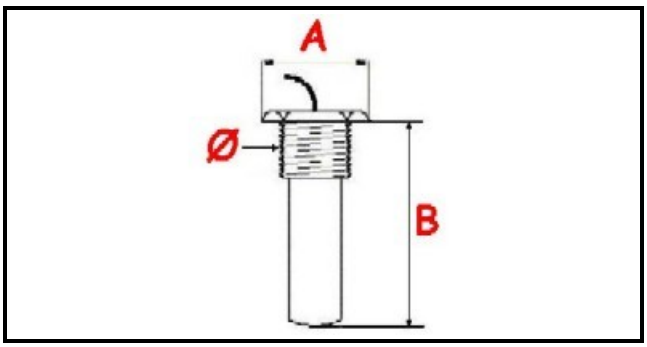

MONOFASE	MONOFASE/MONOPHASE
FILETTO GAS	Ø=17mm
NUMERO POLI	POLI/POLES=3
TEMPERATURA MASSIMA °	T max=50°
SENSORE DIAMETRO MM	A=21mm
SENSORE LUNGHEZZA MM	B=48mm
GUARNIZIONE	2102214
DADO	1141248

Codici produttore

SILANOS SRL