S&P SPARE PARTS
C.so Sempione 238/5
Busto Arsizio (VA)
Tel: 0331 324 053 - Fax: 0331 671 063
http://www.sep-spareparts.com/

18/05/2024

3110037

TENUTA + CONTROFACCIA X 2275

Data: 18-05-2024

Dati tecnici

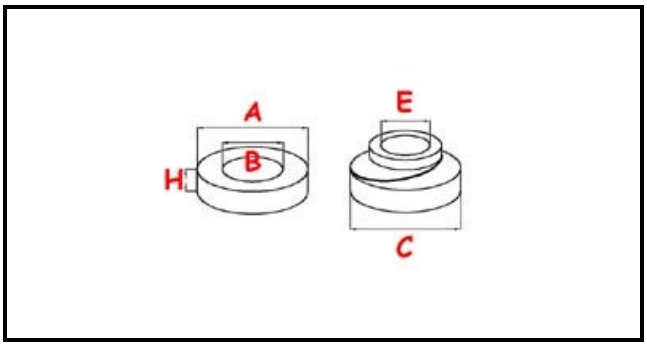

DIAMETRO ESTERNO TENUTA MECCANICA mm	C=39mm
DIAMETRO INTERNO TENUTA MECCANICA mm	E=17mm
DIAMETRO ESTERNO CONTROFACCIA CERAMICA mm	A=42mm
DIAMETRO INTERNO CONTROFACCIA CERAMICA mm	B=21mm
ALTEZZA CONTROFACCIA CERAMICA mm	H=8mm