S&P SPARE PARTS
C.so Sempione 238/5
Busto Arsizio (VA)
Tel: 0331 324 053 - Fax: 0331 671 063
http://www.sep-spareparts.com/

20/05/2024

3111087

TAPPO PER TROPP.S2900 NG

Data: 20-05-2024

ORIGINAL OSP SPARE PARTS

Dati tecnici

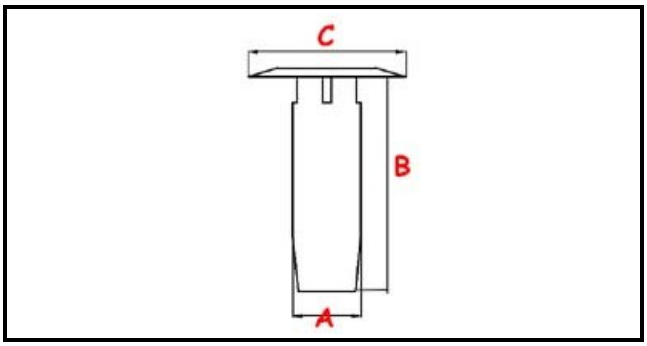

ALTEZZA MM	B=26mm
MATERIALE	PLASTICA/PLASTIC
DIAMETRO SUPERIORE	C=74mm
DIAMETRO INFERIORE	A=19mm

Codici produttore

COMENDA - ALI GROUP SRL A SOCIO UNICO