S&P SPARE PARTS
C.so Sempione 238/5
Busto Arsizio (VA)
Tel: 0331 324 053 - Fax: 0331 671 063
http://www.sep-spareparts.com/

10/05/2024

3111034

# TROPPO PIENO 048323

Data: 10-05-2024

ORIGINAL OSP SPARE PARTS

## Dati tecnici

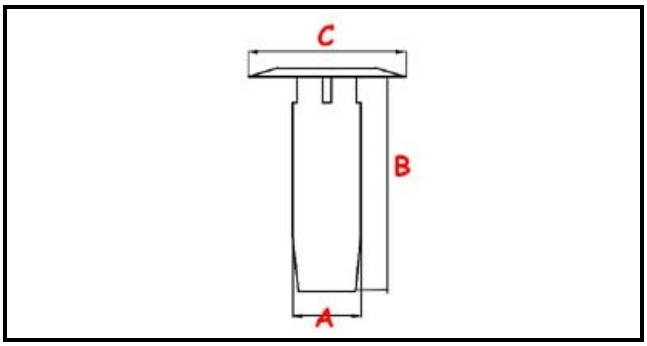


| | |
|---|---|
| ALTEZZA MM | B=280mm |
| GUARNIZIONE | 2101397 |
| MATERIALE | PLASTICA/PLASTIC |
| DIAMETRO SUPERIORE | C=30mm |
| DIAMETRO INFERIORE | A=25mm |

## Codici produttore

| |
|---|
| ELECTROLUX PROFESSIONAL S.P.A. |