S&P SPARE PARTS
C.so Sempione 238/5
Busto Arsizio (VA)
Tel: 0331 324 053 - Fax: 0331 671 063
http://www.sep-spareparts.com/

09/05/2024

3111030

TROPPO PIENO 700 SILANOS COMPLETO DI PILETTA

Data: 09-05-2024

ORIGINAL OSP SPARE PARTS

Dati tecnici

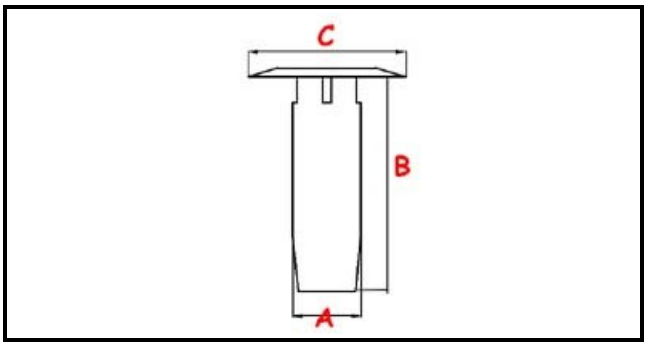

ALTEZZA MM	B=112mm
MATERIALE	PLASTICA/PLASTIC
DIAMETRO SUPERIORE	C=34m
DIAMETRO INFERIORE	A=31mm

Codici produttore

SILANOS SRL
SILANOS SRL