S&P SPARE PARTS
C.so Sempione 238/5
Busto Arsizio (VA)
Tel: 0331 324 053 - Fax: 0331 671 063
http://www.sep-spareparts.com/

14/05/2024

1106090

TERMOSTATO VASCA FISSO 53° MONOFASE - SENSORE Ø 14X32 mm CAPILLARE 1000mm

Data: 14-05-2024

ORIGINAL OSP SPARE PARTS

Dati tecnici

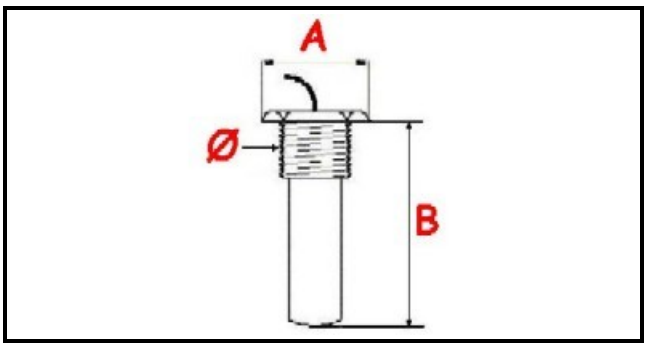

MONOFASE	MONOFASE/MONOPHASE
FILETTO GAS	Ø=14mm
NUMERO POLI	POLI/POLES=3
TEMPERATURA MASSIMA °	T max=53°
CAPILLARE mm	L=1000mm
SENSORE DIAMETRO MM	A=22mm
SENSORE LUNGHEZZA MM	B=32mm

Codici produttore

ELETTROBAR EUROTEC SRL
MODULAR PROFESSIONAL SRL
GIGA GRANDI CUCINE SRL
ELETTROBAR EUROTEC SRL
MBM- EUROTEC SRL -
ELETTROBAR EUROTEC SRL
MBM- EUROTEC SRL -