S&P SPARE PARTS
C.so Sempione 238/5
Busto Arsizio (VA)
Tel: 0331 324 053 - Fax: 0331 671 063
http://www.sep-spareparts.com/

19/05/2024

1101057

RESISTENZA BOILER 5700W 240V

Data: 19-05-2024

ORIGINAL OSP SPARE PARTS

Dati tecnici

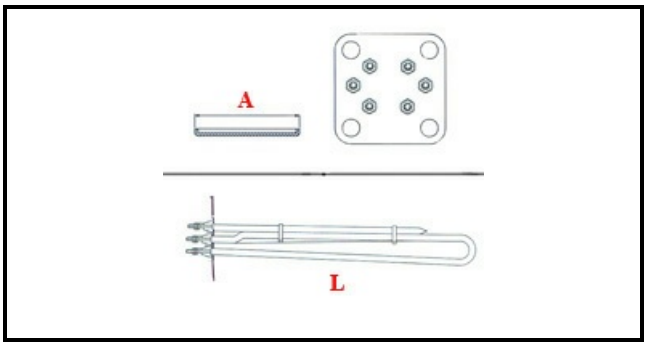

LUNGHEZZA MM	L=320mm
LARGHEZZA MM	A=70mm
NR ELEMENTI	ELEMENTI/ELEMENTS=3
FLANGIA RETTANGOLARE/QUADRA	RETTANGOLARE QUADRA/SQUARED FLANGE=90x75mm
KILOWATT KW	KW=5,7
WATT	WATT=5700
TRIFASE	TRIFASE/THREEPHASE
NUMERO POLI	POLI/POLES=6
FORI NUMERO	FORI/HOLES=4
GUARNIZIONE	2101030
RESISTENZE PER IMMERSIONE	IMMERSIONE/IMMERSION

Codici produttore

ELFRAMO SPA
ELFRAMO SPA
ELFRAMO SPA
ELFRAMO SPA
ELFRAMO SPA
ELFRAMO SPA